FCS-13A, FCR-13A, FCD-13A 系列 程序式控掣器 (KCE-04-12)

		[S]:48x48MM			[R]:48x96MM	[D]:96x96MM	
FC□- 1 □ A - □/M,□					0.125 秒快速反應時間控掣,精度為 0.2%, 7 段程序式控掣功能		
控掣動作	**3**				可撥掣式選擇快思邏輯PID,PD,ON-OFF,正,反等控掣動作 **		
	5				ON-OFF伺服馬達控掣動作		
警報輸出		**A**			A1警報輸出(可撥掣式選擇多種形式警報動作,附不感帶設足)		
控掣輸出 (需指定所需輸出)			**R**		繼電器接點		
			S		無接點電壓 DC12V (脉冲式 用於SSR)		
			A		電流 DC 4-20mA DC 0-20mA (線性式 用於SCR或其他用途)		
			V		電壓 DC 0-10V DC 0-5V (線性式 用於SCR或其他用途)		
傳感器輸入				M	可撥掣式選擇10種不同類型的熱電偶,PT-100Ω,DC電流,DC電壓		
特選功能 (OPTION)					**A2**	警報輸出A2 (可撥掣式選擇多種形式警報動作,附不感帶設足)	
					SA	A3,A4警報輸出(可按鍵式選擇多種形式警報動作,附不感帶設足)	
					D□	副輸出 (加熱/冷卻控掣動作) DR:接點 DS:電壓 DA電流 DV:電壓	
					T□	轉換輸出:將實際值PV,設定值SV或控掣輸出值MV模似轉換成 TA:4-20mA, TV:0-1V輸出	
					C□	連接電腦通訊口 C: RS-232C, C5: RS-485	
					E□	外部設定: EA: 0-20mAdc,4-20mAdc EV: 0-1Vdc, 0-5Vdc	
					W□	發熱器燒壞警報輸出 W20: 20A單相, W50: 50A單相(可選擇三相W3)	
					LA	控掣環線路有異常現象警報輸出(只適用於PID動作)	
					IP	IP54 表面防氷,防塵	
					BK	黑色外壳,表面 (標準為淺灰色)	
					TC	絕緣防護冚, 預防触摸到有電的接線位	
					P24	DC24V(30mA)或DC5V(30mA)電源輸出[提供電源給予濕度傳感器等]	
電源電壓					AC 85-264V		AC/DC 20~28V (OPTION)

**快思邏輯自動調校PID控掣動作(FUZZY SELF-TUNING)----模仿人類思想的判斷能力 即使在工作條件和客觀環境有變化 該系統也能作出彈性判斷 去自動調整PID數值 做到更佳的控掣效果

上表中□內不同的數字或英文字代表不同的功能 選型時參閱說明選擇所需功能并填上適當的代號 例如 FC[D] -1 [3] A- [R] /M,[A2],[C5]→連接電腦通訊口RS-485(特選功能)

- [D] → 96X96MM
- [3] → A1警報輸出 → 快思邏輯PID控掣動作
- [R] → 繼電器接點輸出
- [A2] → 警報輸出A2 (特選功能)

請選擇您所需的型號: **FC□–13 A–□ ／ M , □ , □**

7段程序式控掣圖示:

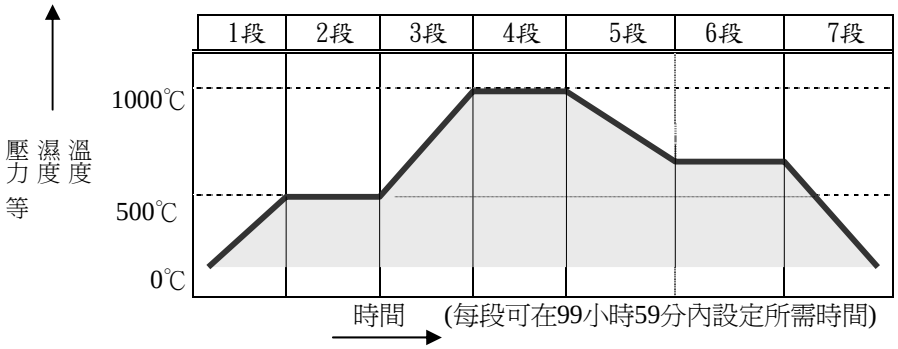

程序式控掣功能只適用於:

FCS-23A
FCR-13A
FCD-13A

FCS-13A 沒有程序式控掣功能

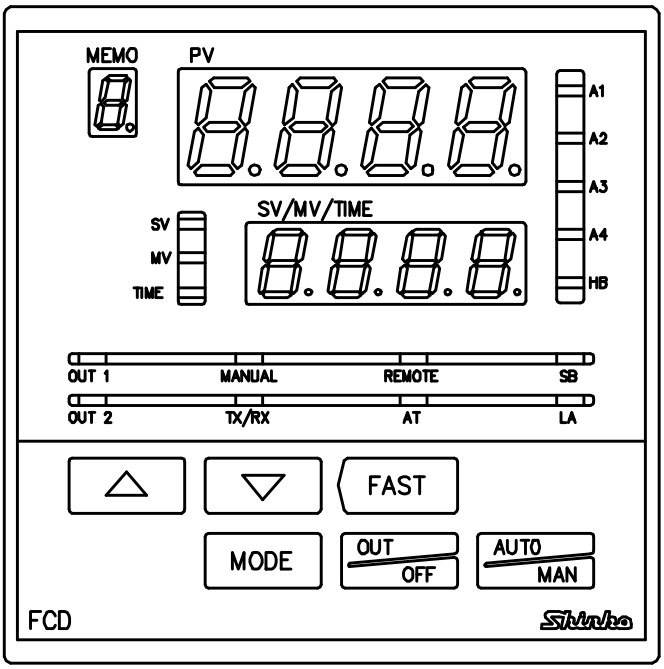

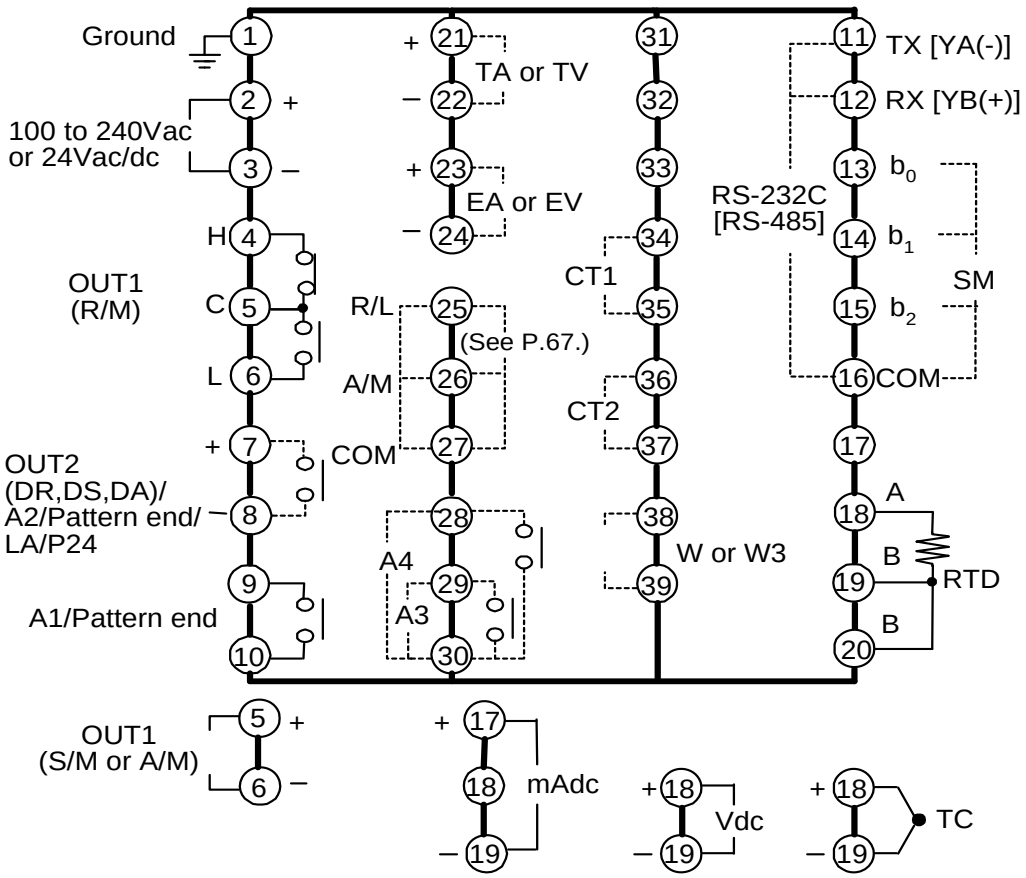

圖中虛線的接線位為特選功能，如沒有選擇，這些位置則沒有接線螺絲
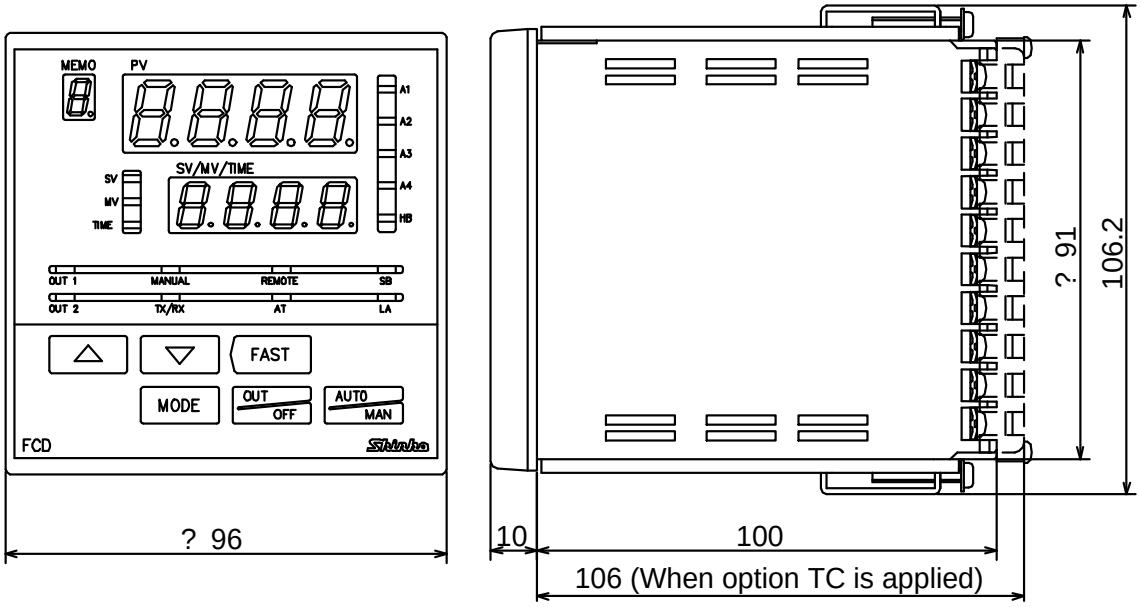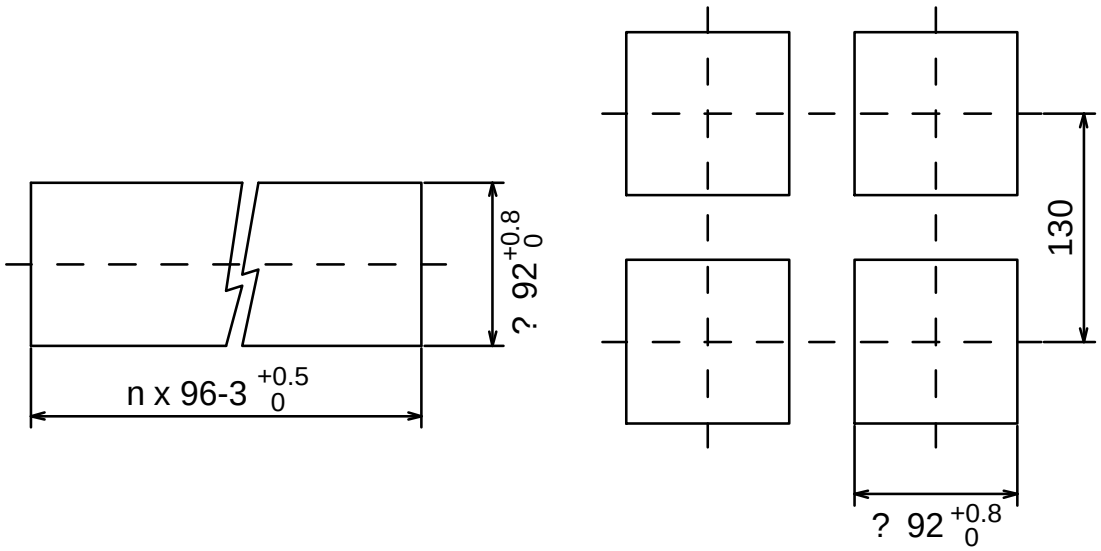
FCD-13A-R/P 安裝呎吋